Collection Centro

fischer möbel

Montageanleitung Centro Stapelsessel 670-10

Wir freuen uns, dass Sie sich für ein Möbel der Collection Centro entschieden haben. Mit diesem Möbel haben Sie ein hochwertiges Produkt erworben.

Aus verpackungstechnischen Gründen, damit das Produkt auch sicher und fehlerfrei bei Ihnen ankommt, wird der Stapelsessel teilweise zerlegt geliefert.

Wir haben die einzelnen Schritte sehr verständlich und ausführlich dargestellt. Mit wenigen Handgriffen ist der Sessel problemlos und ohne besondere Kenntnisse aufzubauen.

Bitte verwenden Sie eine weiche Unterlage (z. B. den Verpackungskarton) zum Montieren des Stapelsessels, damit er nicht beschädigt wird.

Lieferumfang:

Inbus-Schlüssel SW 5
1 Stück
(I)

Inbus-Schlüssel SW 4
1 Stück
(II)

Inbus-Schlüssel SW 3
1 Stück
(III)

Schraubensicherung, flüssig (IV)
1 Stück, *(Kleber beginnt nach 5 Min. fest zu werden. Entgültige Festigkeit nach einigen Std. erreicht)*

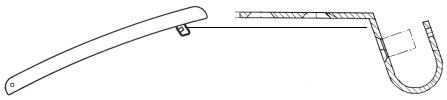

Armlehne mit vormontiertem Beschlag

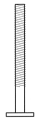

Inbus-Flachkopfschraube
M6x60
4 Stück
(A)

Inbus-Flachkopfschraube
M6x40
2 Stück
(B)

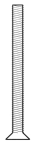

Inbus-Flachkopfschraube
M6x70
2 Stück
(C)

Inbus-Flachkopfschraube
M5x20
2 Stück
(D)

Distanzhülse
2 Stück
(E)

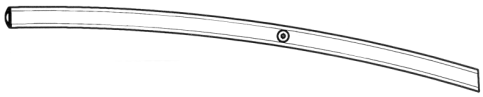

Vorderfuß li + re (1)

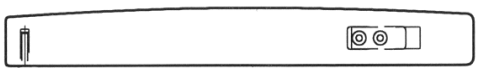

Armlehne li + re (2)

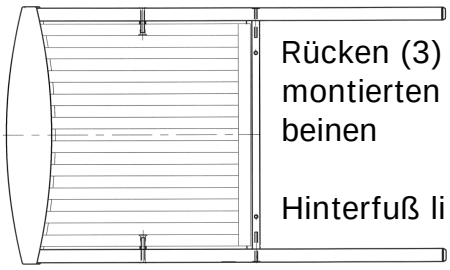

Rücken (3) mit vormontierten Hinterbeinen

Hinterfuß li + re (4)

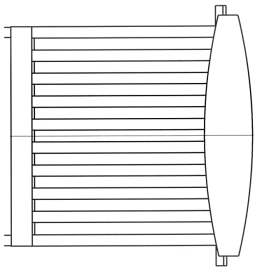

Sitz
(5)

Schritt 1:
Nehmen Sie die Teile des Stapelsessels aus der Verpackung. (Siehe Zeichnungsseite 1). Nehmen Sie die Beine aus der Verpackung. Sitz und Rücken sind bereits teilmontiert.

Schritt 2:
Der Sitz (5) und die Armlehnen (2) sind an den Hinterbeinen (4) vormontiert. Flüssige Schraubensicherung (IV) an Schrauben (B) angeben (jeweils 1-2 Tropfen). Klappen Sie den Sitz (5) um ca. 90° nach oben, um die jeweils 2. Schrauben anzusetzen. Fixieren Sie die Schrauben mit Inbusschlüssel (II), **jedoch nicht fest anziehen.** Siehe nachstehende Zeichnung.

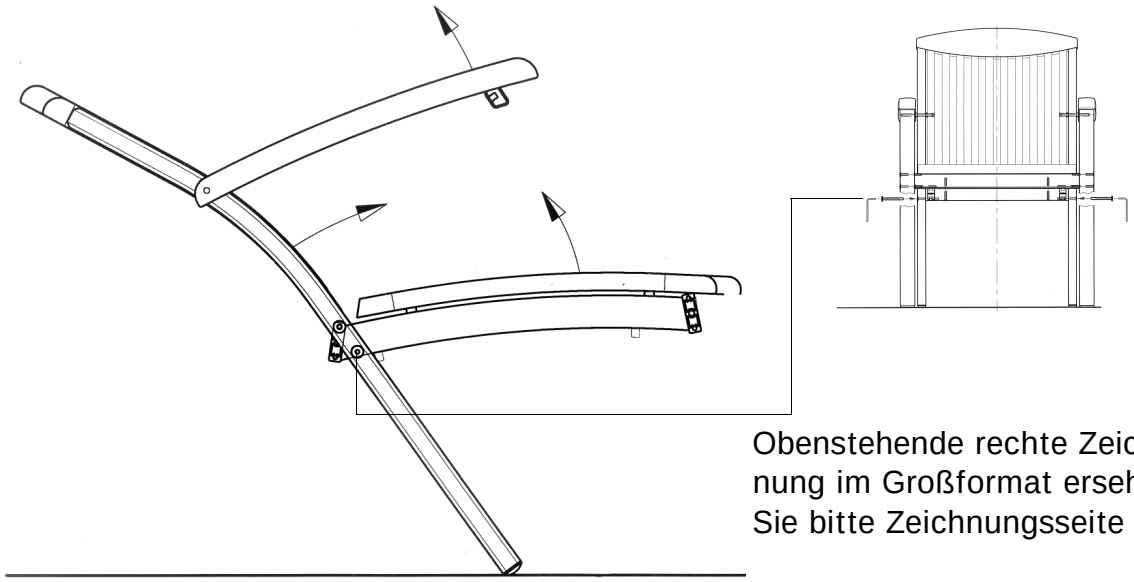

Obenstehende rechte Zeichnung im Großformat ersehen Sie bitte Zeichnungsseite 2.

Schritt 3:
Klappen Sie die Armlehnen (2) leicht nach oben. Vorderbeine (1) in die richtige Stellung bringen (Senkungen der Bohrungen nach außen, Bodengleiter nach unten). Flüssige Schraubensicherung (IV) an Schraube (A) angeben (jeweils 1-2 Tropfen). Zwei Schrauben (A) jeweils beidseitig mit Inbusschlüssel (II) eindrehen, **jedoch nicht fest anziehen**. Siehe nachstehende Skizze.

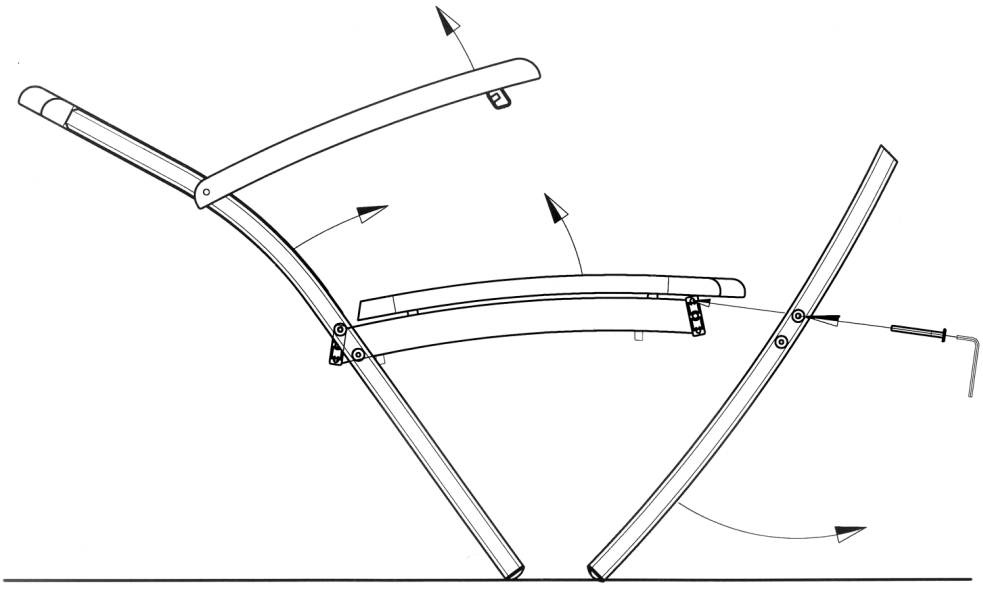

Schritt 4:

Die hochgestellten Armlehnen (2) nach unten klappen und die Beschläge (F) in die Vorderbeine (1) einführen. **Beachten Sie,** dass Bohrung im Bein und das Beschlagsgewinde **übereinstimmen.** Flüssige Schraubensicherung (IV) an Schraube (D) angeben (jeweils 1-2 Tropfen). Schrauben mit Inbusschlüssel (III) beidseitig eindrehen und **fest anziehen.** Siehe nachstehende Skizze.

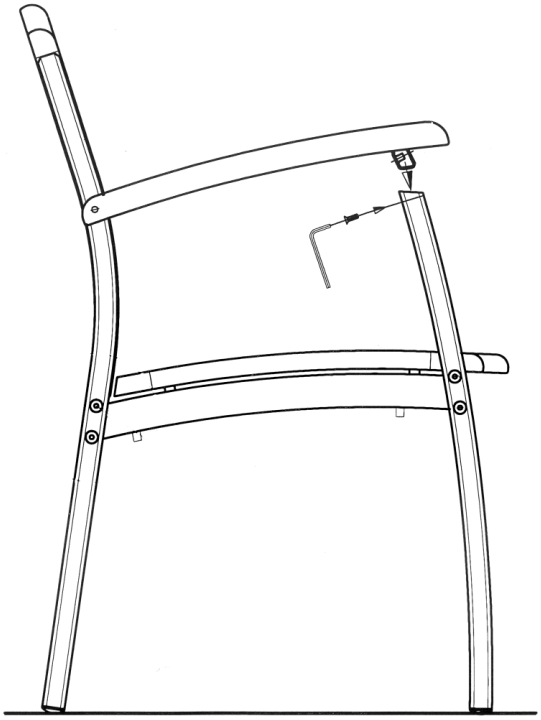

Schritt 5:

Ziehen Sie die schon vormontierten Hülsenmuttern, die den Rücken jeweils links und rechts mit den Hinterbeinen verbinden, fest an. Verwenden Sie hierfür Inbusschlüssel (I). Siehe nachstehende Skizze.

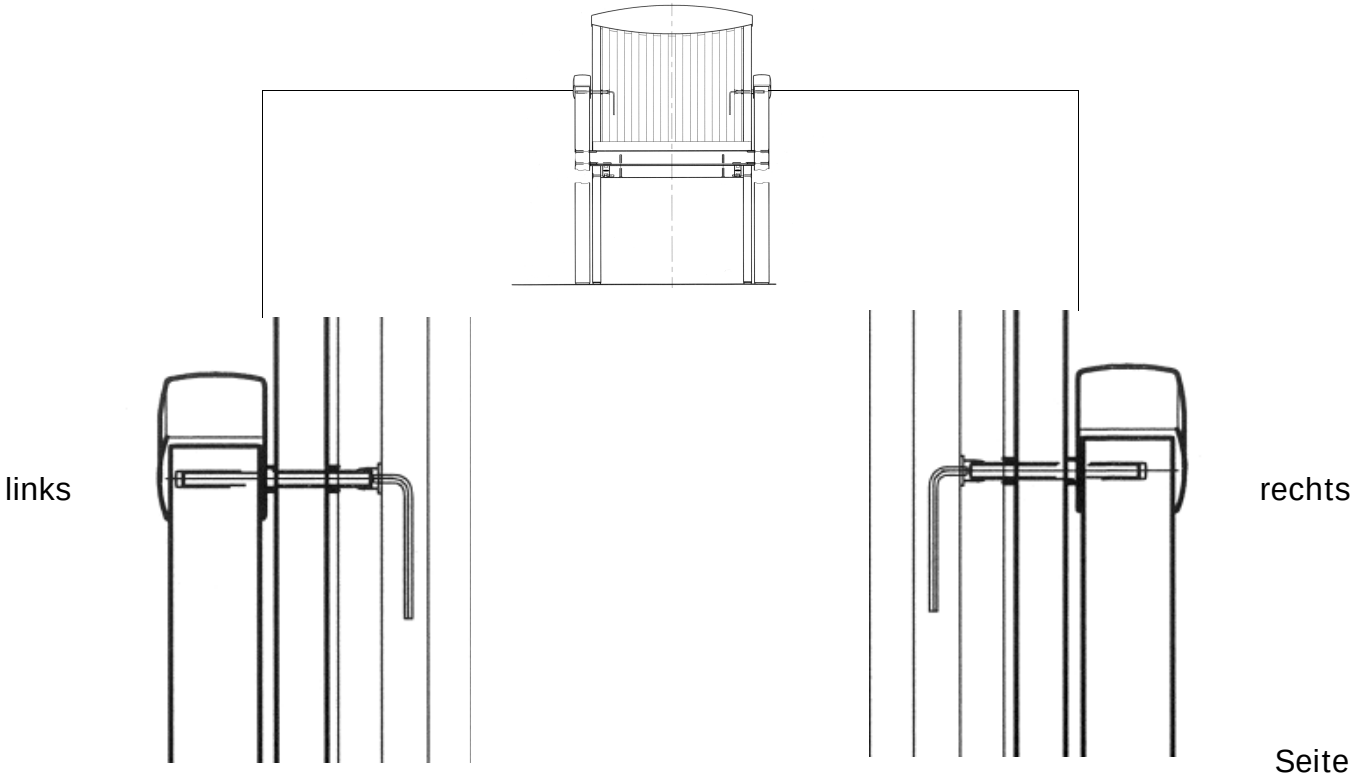

Schritt 6:

Befestigen Sie nun den Rücken (3) von unten durch den Sitzrahmen (5). Hierfür schieben Sie die Distanzhülsen (E) zwischen den Sitzrahmen (5) und Rückenrahmen (3) auf die Bohrung. Flüssige Schraubensicherung (IV) an Schraube (C) angeben (jeweils 1-2 Tropfen). Die Schrauben mit Inbusschlüssel (II) beidseitig von unten durch den Sitzrahmen (5) und die Distanzhülse (E) in die Gewindemuffen im Rücken (3) eindrehen. **Fest anziehen.** (Die Gewindemuffen sind bereits in den Rücken (3) eingelassen.)

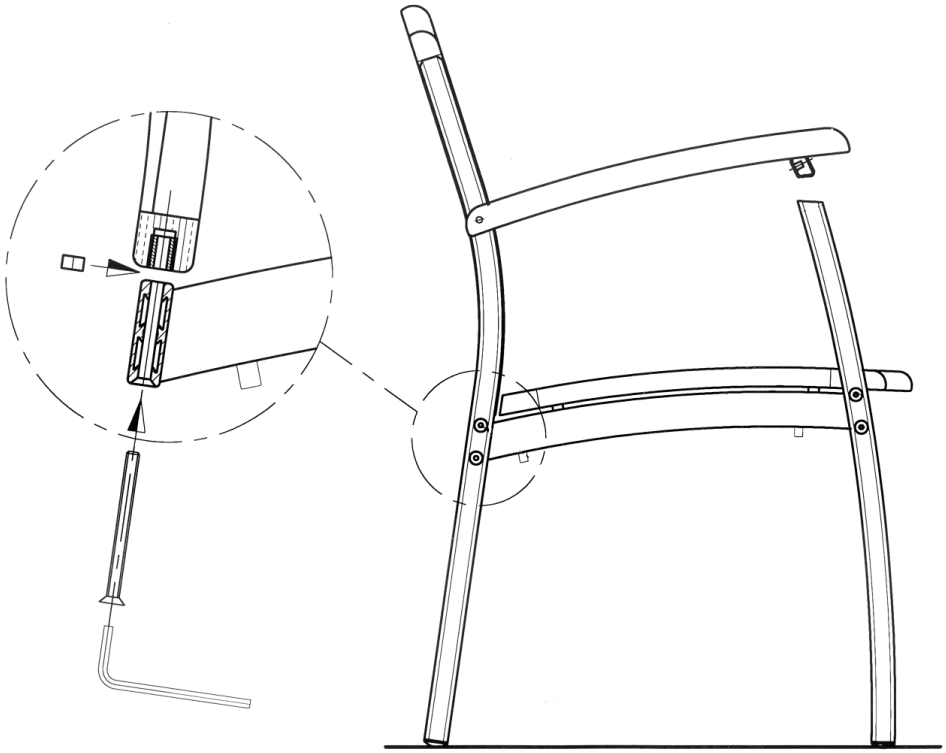

Schritt 7:

Alle Schrauben, die noch nicht fest angezogen sind (aus Schritt 2 und Schritt 3 sowie die vormontierte Schraube aus Schritt 2) jetzt fest anziehen.

Von Zeit zu Zeit die Schrauben des Sessels prüfen und ggf. nachziehen.

Zeichnungsseite 1

fischer
möbel

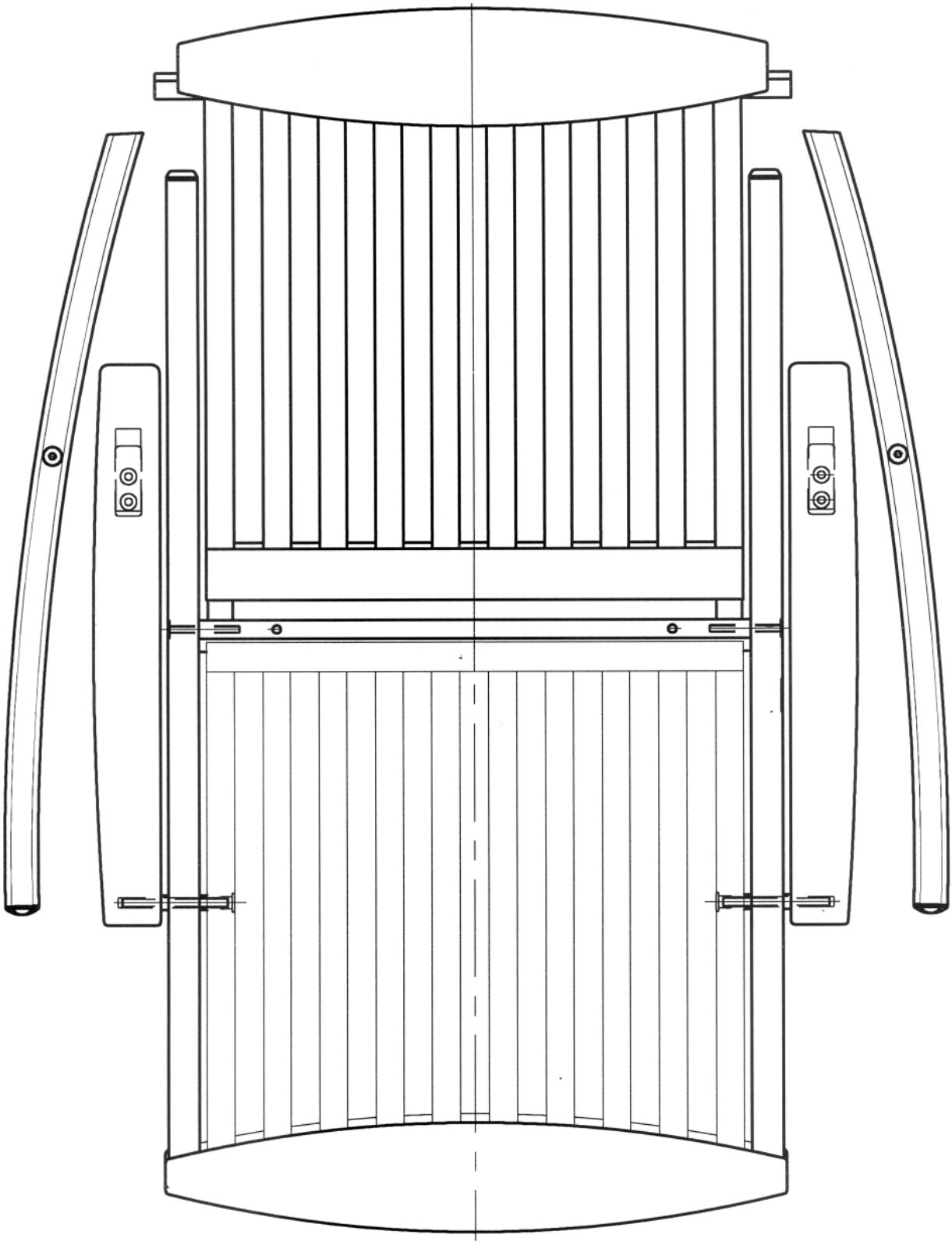

Zeichnungsseite 2
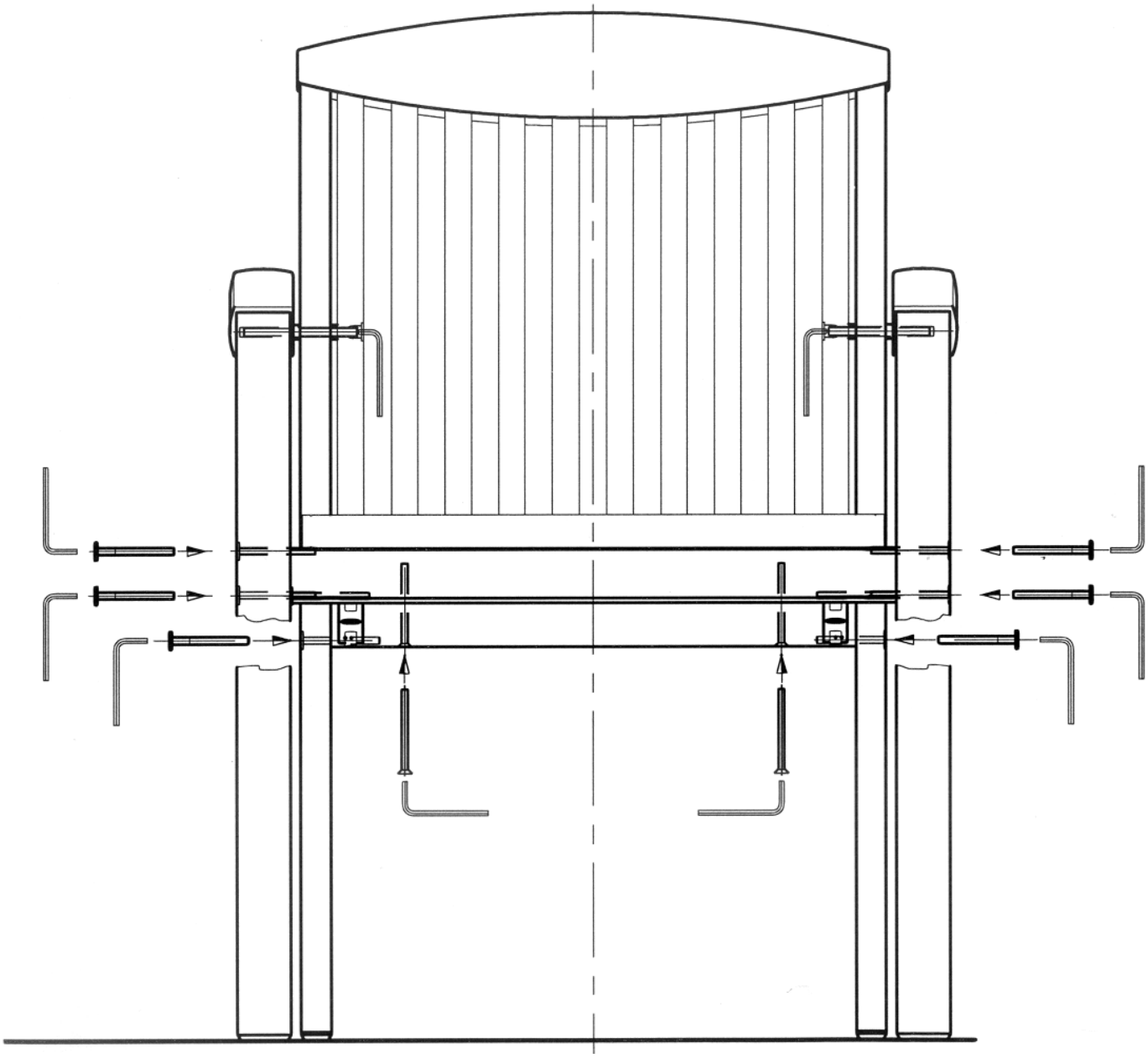
fischer
möbel