Collection Kyoto

fischer möbel

Montageanleitung für rechteckige Kyoto Tische – Artikel 1819, 1874, 1878, 1879

Wir freuen uns, dass Sie sich für ein Möbel der Collection Kyoto entschieden haben. Mit diesem Tisch haben Sie ein hochwertiges Produkt erworben.

Aus verpackungstechnischen Gründen, damit das Produkt auch sicher und fehlerfrei bei Ihnen ankommt, wird der Tisch bzw. das Tischgestell zerlegt geliefert.

Wir haben die einzelnen Schritte sehr verständlich und ausführlich dargestellt. Mit wenigen Handgriffen ist der Tisch problemlos und ohne besondere Kenntnisse aufzubauen.

Bitte verwenden Sie eine weiche Unterlage (z.B. den Verpackungskarton) zum Montieren des Tischgestells, damit es nicht beschädigt wird. Um optimal zu verfahren, empfiehlt es sich die Montage mit zwei Personen durchzuführen.

Die Zeichnungen befindet sich auf der Seite 2.

Lieferumfang Tischgestell:

(1)		Inbus-Senkkopf-Schraube M6x40	6x
(2)		Inbus-Senkkopf-Schraube M6x20	16x
(I)		Inbusschlüssel SW4	1x
(A)		Tischbein doppelt	1x
(B)		Tischbein doppelt	1x
(C)		Tischrahmen	1x

Lieferumfang Tischplatte:

(3)		Gummipuffer selbstklebend	16x
(D)		Tischplatte	1x

Achtung:
Bitte beachten Sie, dass ***alle Schrauben zuerst nur angesetzt werden*** sollten und wenn alle Schrauben leicht angeschraubt sind, erst dann alle Schrauben fest anziehen!

Schritt 1 - Tischgestell:
Ordnen Sie zuerst die beschrifteten Tischbeine (A) + (B) der markierten Positionen (A) und (B) an dem Tischrahmen (C) zu.
Stecken Sie nun die Schrauben M6x40 (1) von oben durch die Bohrungen des Tischrahmens (C) und verbinden Sie diese mit dem Tischbein (A) bzw. (B).

Schritt 2 - Tischgestell:
Stecken Sie danach die Schrauben M6x20 (2) von innen durch die an den Tischbeinen angeschweißten Winkel und befestigen Sie diese mit dem Tischrahmen (C).

Schritt 3 - Tischgestell:
Mit dem Inbusschlüssel (I) nun alle Schraubverbindungen fest anziehen.

Schritt 4 - Tischplatte:
Kleben Sie die Gummipuffer (3) an die vorgesehenen Positionen auf dem Tischrahmen (C) – gemäß Zeichnung.

Schritt 5 - Tischplatte:
Richten Sie die Tischplatte (D) mittig aus und legen Sie diese vorsichtig auf die Gummipuffer (3). Zum evtl. Versetzen muss die Platte leicht angehoben werden.

Von Zeit zu Zeit die Schrauben des Tischgestells prüfen und ggf. nachziehen.

Montagehotline
Sollten trotz Montageanleitung Probleme auftreten, stehen wir gerne mit Rat
unter der Telefonnummer

+49 (0) 70 21 / 72 76 - 0

zur Verfügung

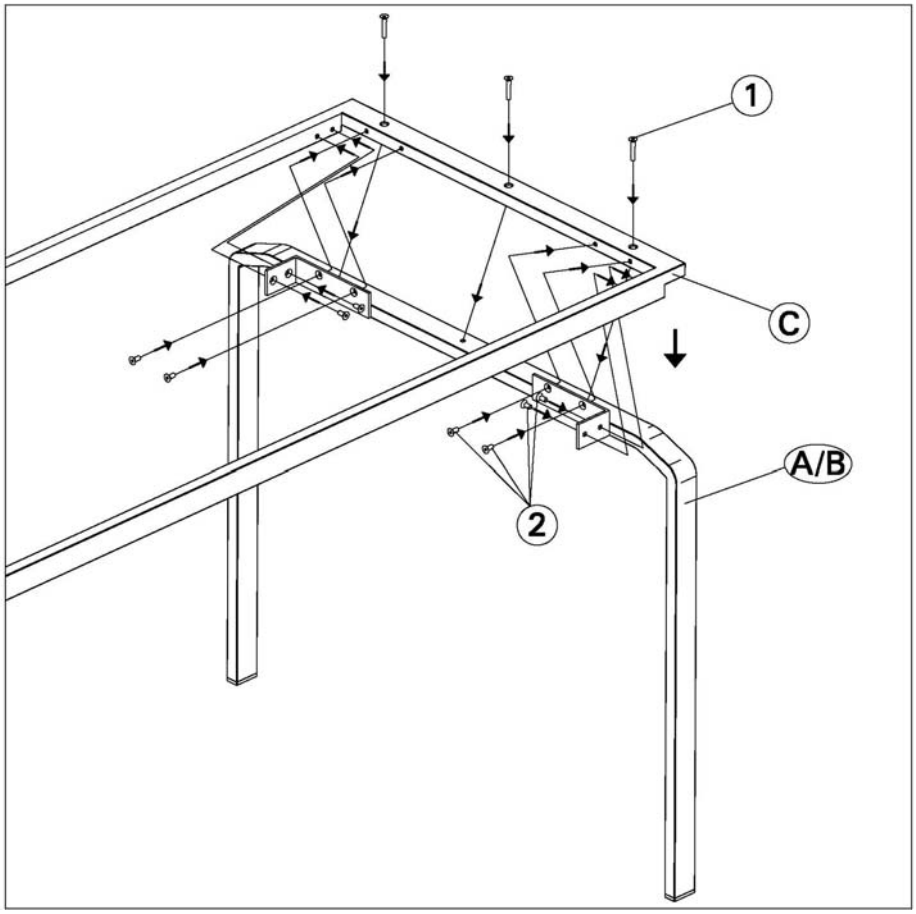

Schritt 1-3

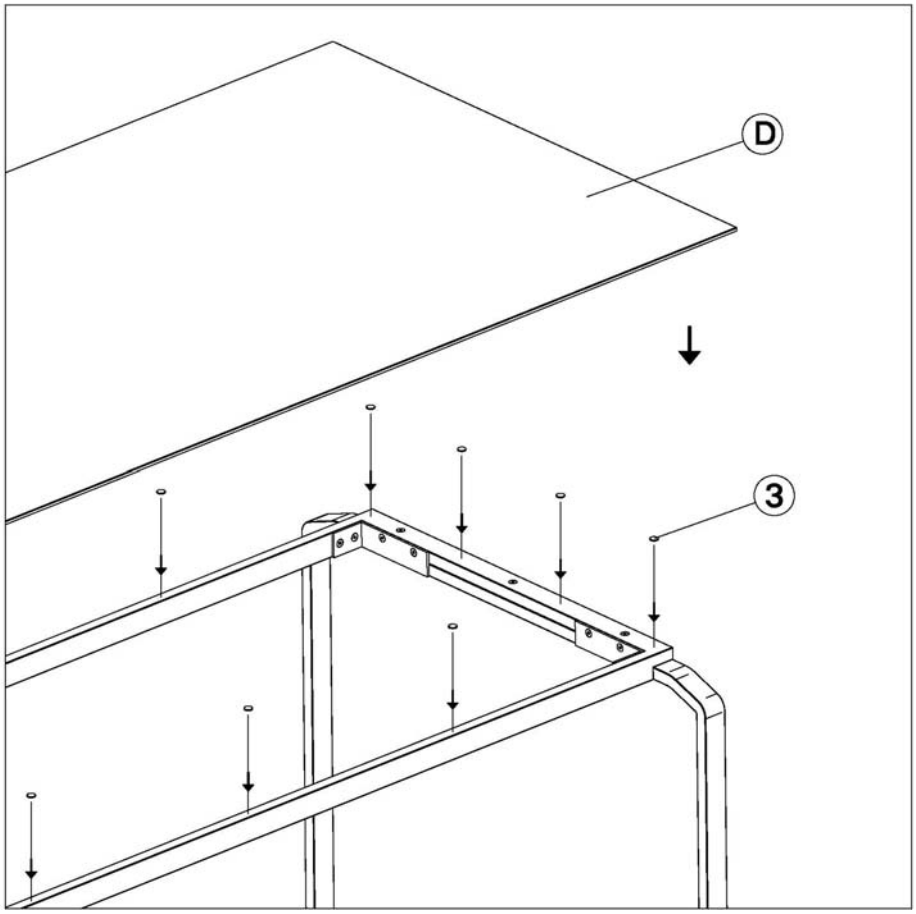

Schritt 4-5